MNHL 60 PAM

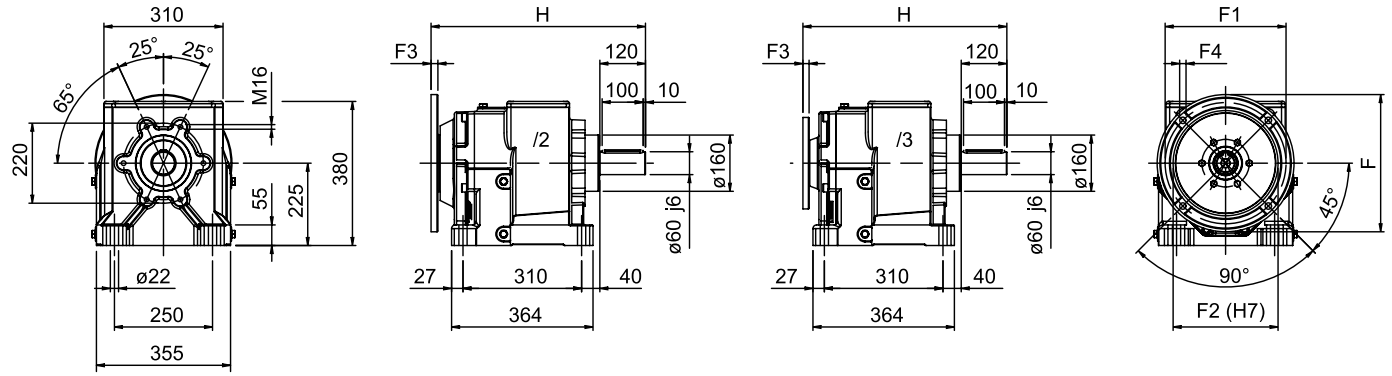

Flangia Riportata
Bride modulaire

Modular Flange
Brida modular

Eingebauter Flansch
Flange modular

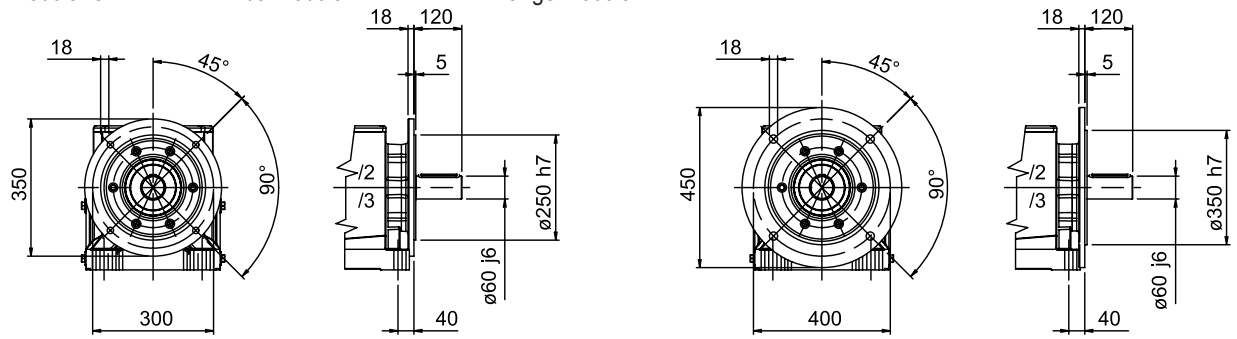

Albero uscita
Output shaft
Abtriebswelle
Arbre sortie
Eje salida
Eixo saída

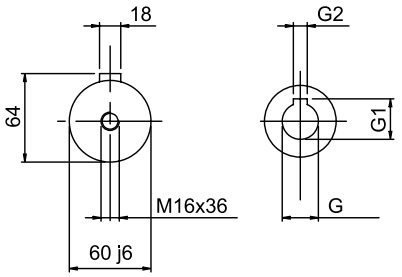

Albero entrata
Input shaft
Antriebswelle
Arbre entrée
Eje entrada
Eixo entrada

60/2 - 60/3	G	G1	G2	F	F1	F2	F3	F4	H
/2 … 100-112 B5	28	31,3	8	250	215	180	25	M12	551
/2F … 100-112 B5									
/2 … 132 B5	38	41,3	10	300	265	230	25	M12	551
/2F … 132 B5									
/2 … 160 B5	42	45,3	12	350	300	250	25	17	551
/2F … 160 B5									
/2 … 180 B5	48	51,8	14	350	300	250	25	17	551
/2F … 180 B5									
/2 … 200 B5	55	59,3	16	400	350	300	25	18	551
/2F … 200 B5									
/3 … 80 B5	19	21,8	6	200	165	130	15	11,5	534
/3F … 80 B5									
/3 … 90 B5	24	27,3	8	200	165	130	15	11,5	534
/3F … 90 B5									
/3 … 100-112 B5	28	31,3	8	250	215	180	15	14	537
/3F … 100-112 B5									
/3 … 132 B5	38	41,3	10	300	265	230	15	14	537
/3F … 132 B5									

i	60/2 PAM					
3,76			132	160	180	200
5,27			132	160	180	200
5,97			132	160	180	200
6,44			132	160	180	200
7,53			132	160	180	200
8,38			132	160	180	200
9,92			132	160	180	200
11,17			132	160	180	
13,51			132	160	180	
15,5			132	160	180	
17,99			132	160	180	
21,19			132	160	180	
25,46			132	160		
28,18			132	160		
31,44	100	112	132	160		
35,43	100	112	132	160		
40,74	100	112	132			
45,76	100	112	132			

i	60/3 PAM				
53,3		90	100	112	132
63,4		90	100	112	132
76,1		90	100	112	132
86,6		90	100	112	132
99,4		90	100	112	132
115,1		90	100	112	132
135		90	100		
161		90	100		
177,3	80	90	100		
219,7	80	90			
247,9	80	90			
287	80	90			
319,2	80	90			
358,5	80	90			